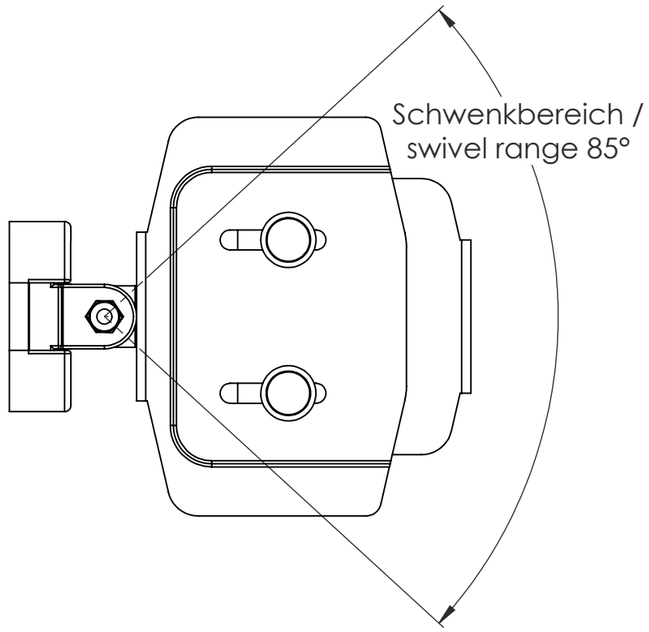

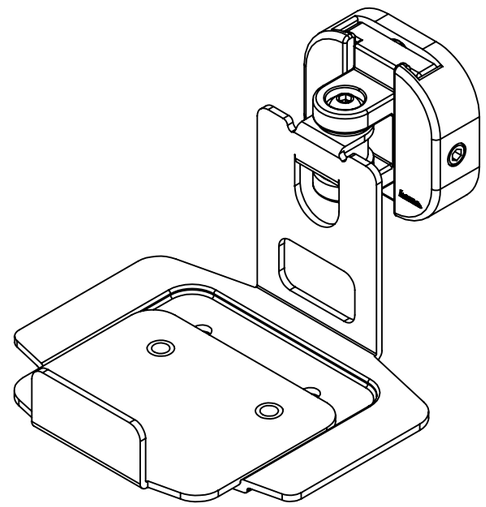

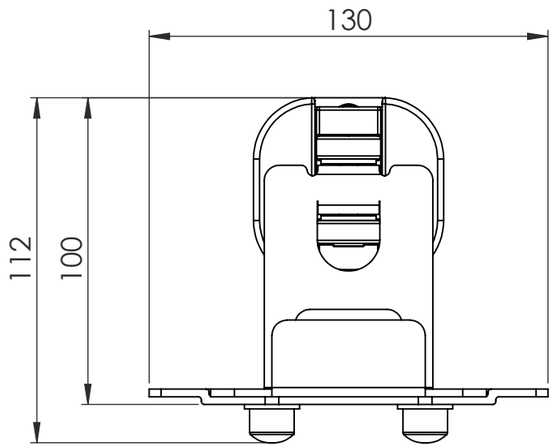

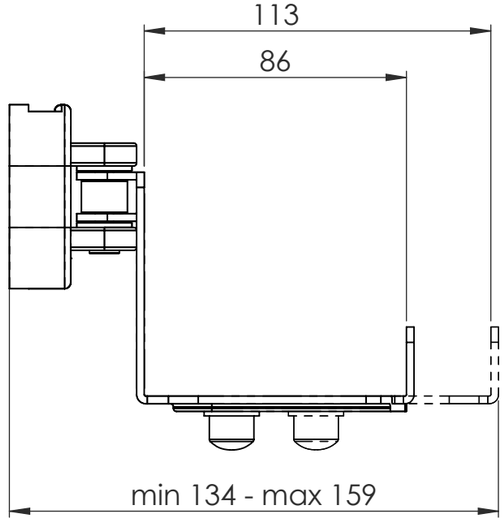

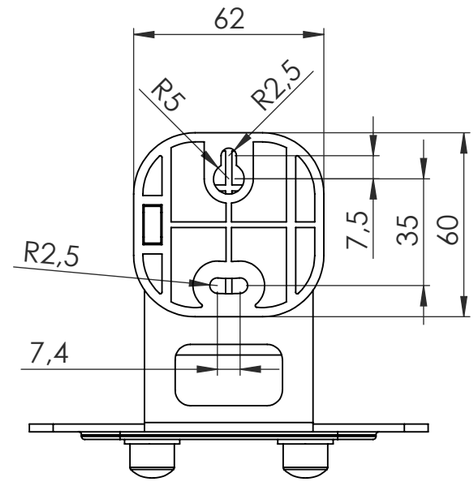

Eigentumsrechte
Die in dieser Zeichnung enthaltenen Informationen sind alleiniges Eigentum der Hama GmbH & Co. KG. Der Nachbau einzelner Teile oder im Ganzen sind ohne schriftliche Genehmigung der Hama GmbH & Co. KG verboten.

The information contained in this drawing is the sole property of Hama Company. Any reproduction in part or as a whole without the written permission of Hama Company is prohibited.

Alle Maße in mm / all dimensions in mm

hama				Allgemein-toleranzen DIN ISO 2768-mK		DIN 6 T1 - Proj.methode 1
					Datum	Name
				Erstellt	23.08.2016	K.Kimmerle
				Gepr.		
				Freig.		
				Hama GmbH & Co KG 86653 Monheim/Germany www.hama.com		
Rev	Änderung	Datum	Name	Schutzvermerk ISO 16016 beachten		

Rohabmessung:

Material: Lagerplatz:

Gewicht (kg):

Benennung / Description:

Wandhalterung / wall bracket Bose Soundtouch 10 + 20

Artikelnummer / Part Number:	Status	Format
00118034_35	In Arbeit	A3
	Maßstab / Scale	Blatt / von
Identnummer: 0000043437	1:2	1 / 1

The transmission and reproduction of this document, utilization and communication of its contents are strictly prohibited unless expressly authorized. Offenders will be liable to pay damages. All rights in the event of patent, utility model or design patent registration reserved.

Weitergabe sowie Vervielfältigung dieses Dokuments, Verwertung und Mitteilung seines Inhalts sind verboten, soweit nicht ausdrücklich gestattet. Zuwiderhandlungen verpflichten zu Schadensersatz. Alle Rechte für den Fall der Patent-, Gebrauchsmuster- oder Geschmacksmustereintragung vorbehalten